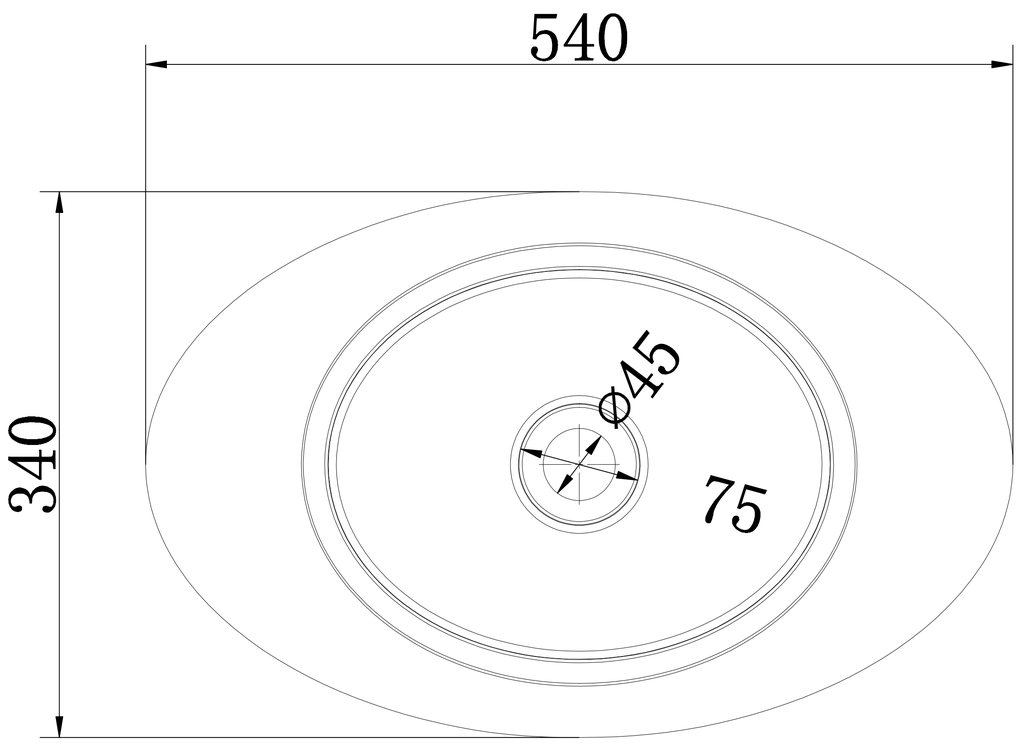
540
340
Ø45
75

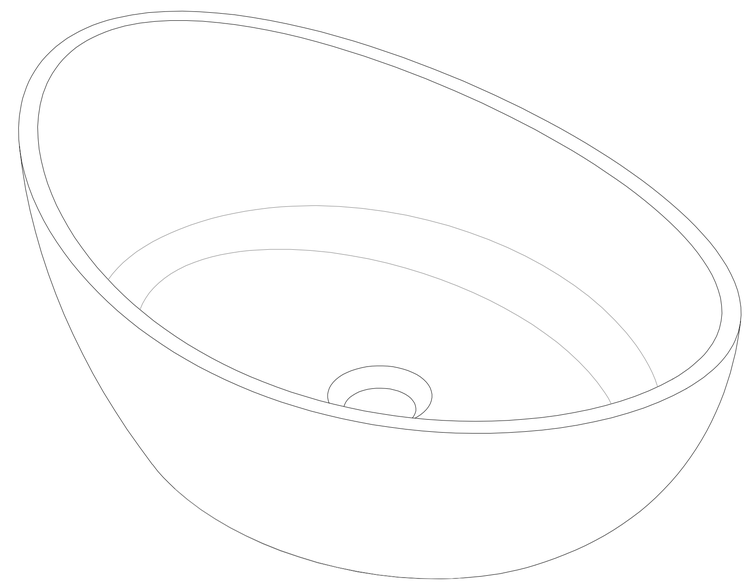

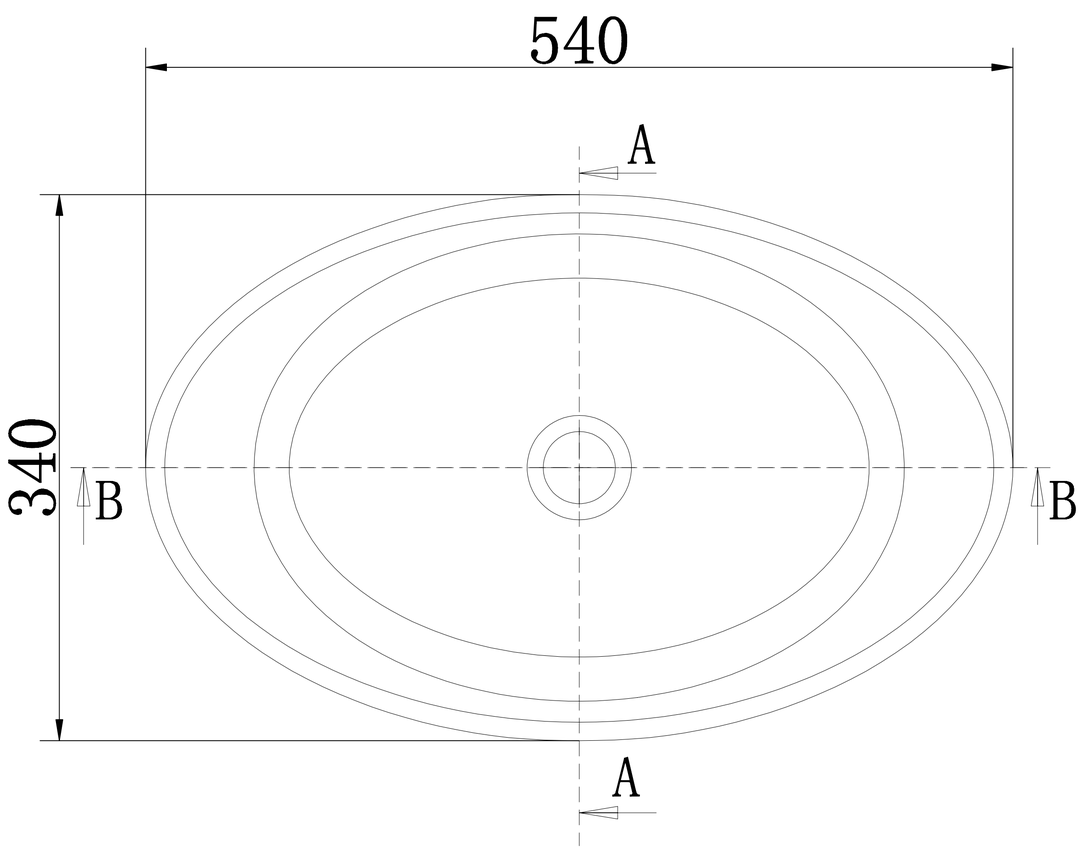
540
A
340
B
B
A

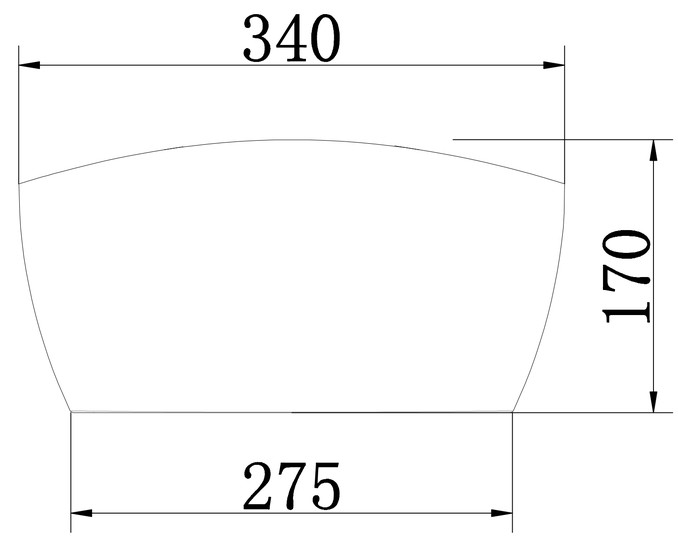
340
170
275

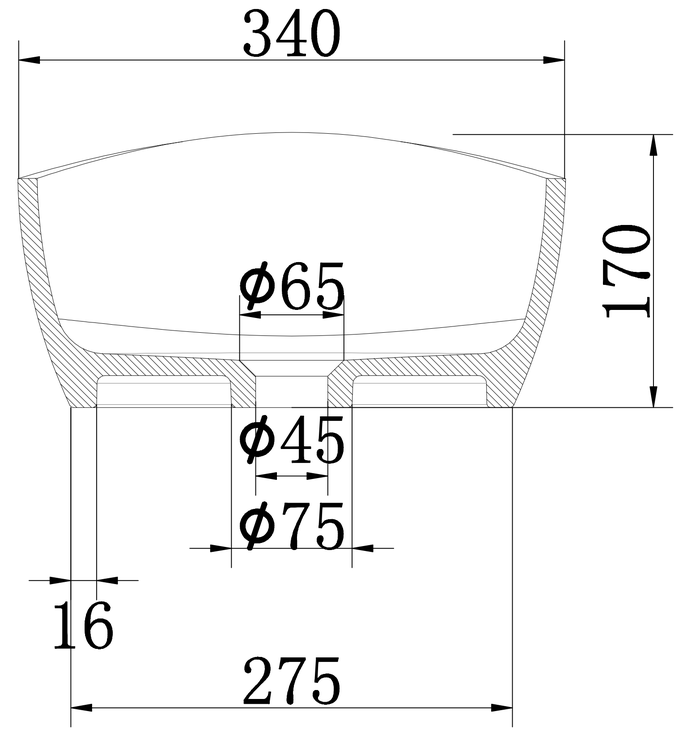
340
170
Ø65
Ø45
Ø75
16
275

A-A

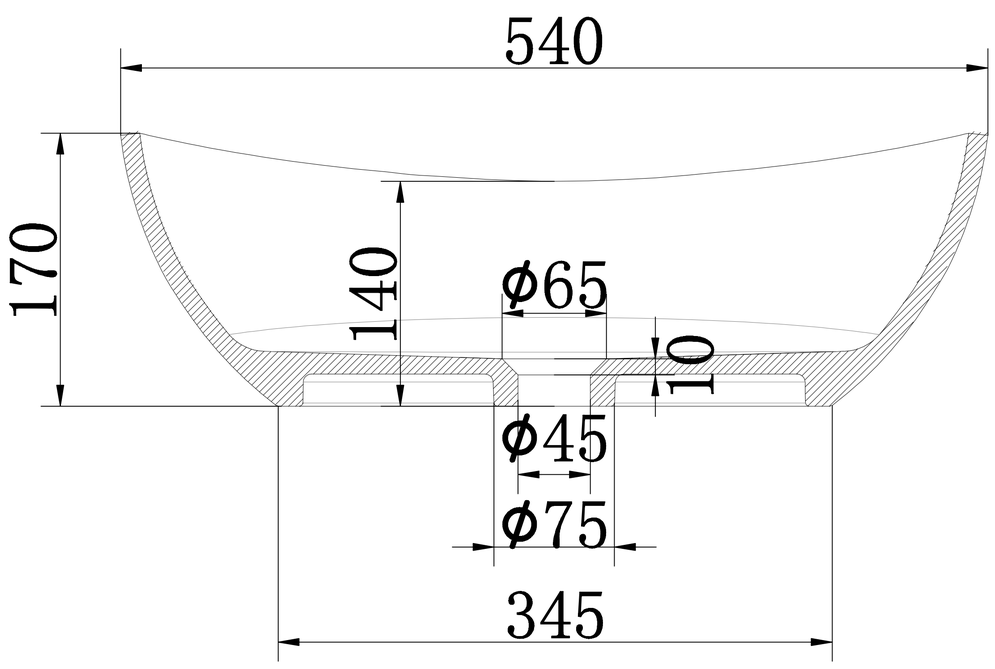
540
170
140
Ø65
10
Ø45
Ø75
345

B-B

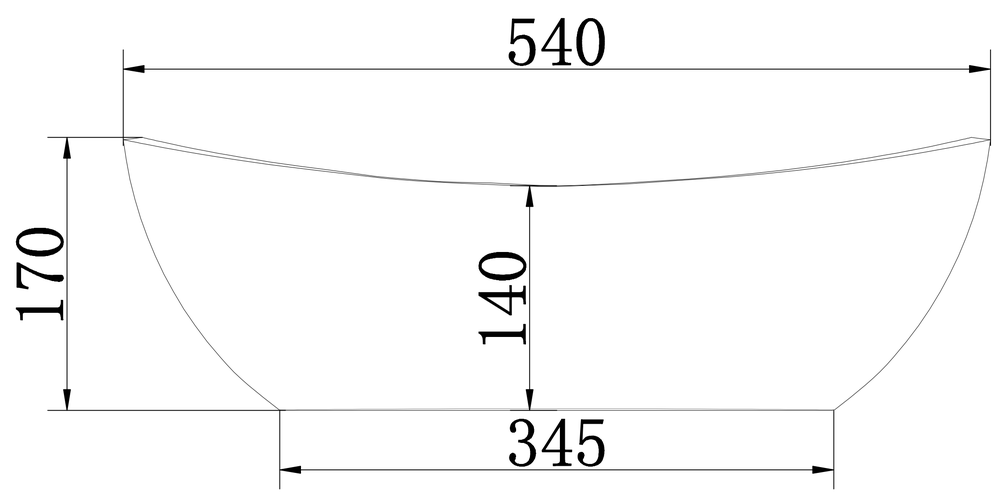
540
170
140
345